Diacol

COLLETTORI CALDAIA PER CENTRALE TERMICA

IMPIEGO:

I collettori **Diacol** trovano specifico impiego in:

- **impianti di riscaldamento a zone**
- **impianti che utilizzano energie alternative**
- **impianti industriali in genere con fluidi caldi e freddi**

COLLETTORE STANDARD

COLLETTORE CON ATTACCHI CONTRAPPOSTI

MODELLI

I collettori **Diacol** sono disponibili nelle versioni:

≫ **STANDARD** con 2, 3, 4, 5, 6 zone Ø 1"
compresi di attacchi Ø 1/2" per eventuale scarico impianto

≫ **CON ATTACCHI CONTRAPPOSTI**
con 2+1, 2+2, 3+1, 3+2, 3+3, 4+1, 4+2, 5+1 zone Ø 1"

I collettori **Diacol** dispongono di:

- attacchi filettati maschio
- due dadi M10 per il fissaggio delle staffe
- verniciatura antiruggine speciale all'acqua
- tappi di protezione dei filetti

ACCESSORI A RICHIESTA

- coibentazione a conchiglia in poliuretano ignifugo (B2) densità 70÷80 Kg/m^3 (disponibile **solo per i modelli STANDARD**)
- kit di fissaggio costituito da staffe di sostegno asolate, tasselli e bulloneria

CARATTERISTICHE TECNICHE

Temperatura massima del fluido: 90°

Pressione massima del fluido: 5 bar

COIBENTAZIONE ED ACCESSORI

È possibile installare a parete tutti i collettori **Diacol STANDARD** utilizzando l'apposito **KIT DI FISSAGGIO** e coibentarli con la **COIBENTAZIONE A CONCHIGLIA.**

KIT DI FISSAGGIO

Costituito da due staffe di sostegno in acciaio verniciato asolate per facilitare il montaggio, due colonnine filettate M10, quattro dadi M10 e quattro tasselli ø 10 x 80 mm per un sicuro ancoraggio alla parete.

COIBENTAZIONE A CONCHIGLIA

In poliuretano ignifugo B2 (densità 70÷80 Kg/m^3)
Corredate di apposite fascette, per un semplice e facile montaggio.

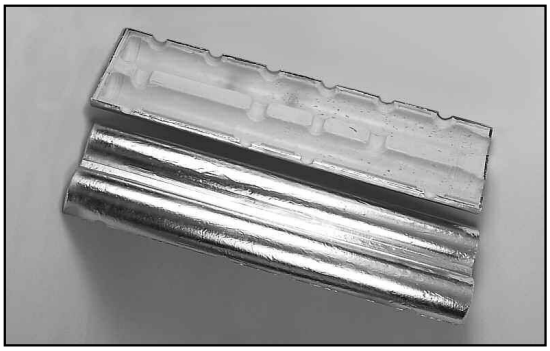

COLLETTORE Diacol COMPLETO DI COIBENTAZIONE E KIT DI FISSAGGIO

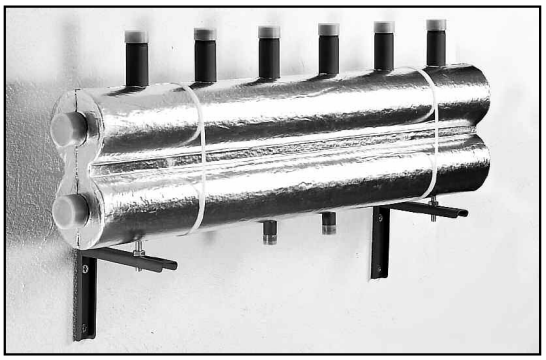

DIMENSIONI DI INGOMBRO

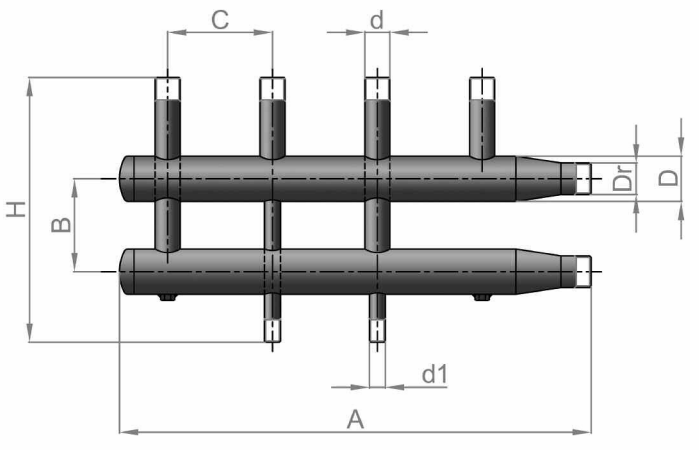

ZONE	A	B	C	H	D	Dr	d	d1	PESO
2	630	124	140	353	2"	1”1/4	1"	1/2"	8 Kg
3	922	124	140	369	2"1/2	1”1/2	1"	1/2"	13 Kg
4	1277	160	140	419	3"	1”1/2	1"	1/2"	22 Kg
5	1540	160	140	419	3"	2”	1"	1/2"	28 Kg
6	1820	160	140	419	3"	2”	1"	1/2"	35 Kg
2+1	642	124	140	410	2"1/2	1”1/2	1"	1"	12 Kg
2+2	700	160	140	460	3"	1”1/2	1"	1"	15 Kg
3+1	980	160	140	460	3"	1”1/2	1"	1"	19 Kg
3+2	980	160	140	460	3"	2”	1"	1"	20 Kg
3+3	980	160	140	460	3"	2”	1"	1"	21 Kg
4+1	1260	160	140	460	3"	2”	1"	1"	24 Kg
4+2	1260	160	140	460	3"	2”	1"	1"	25 Kg
5+1	1540	160	140	460	3"	2”	1"	1"	29 Kg

DIMENSIONI DI INGOMBRO COIBENTAZIONE

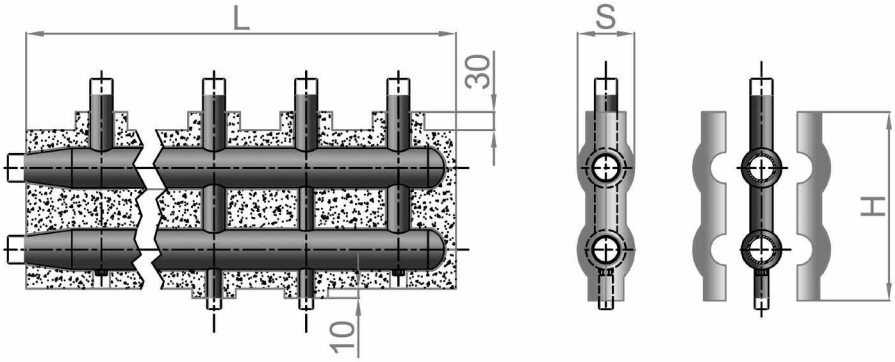

ZONE	L	H	S
2	615	230	110
3	900	245	120
4	1255	300	135
5	1530	310	165
6	1810	315	165

COEFFICIENTI DI PERDITA DI CARICO

ZONE	k1	k2
2	$1{,}1 \times 10^{-5}$	300
3	$2{,}5 \times 10^{-6}$	630
4	$2{,}1 \times 10^{-6}$	690
5	$1{,}4 \times 10^{-6}$	850
6	$1{,}1 \times 10^{-6}$	950

$\Delta p = k_1 \times Q^2 / Q = k_2 \times \sqrt{\Delta p}$

dove: Δp = perdita di carico in daPA

Q = portata in kg/h